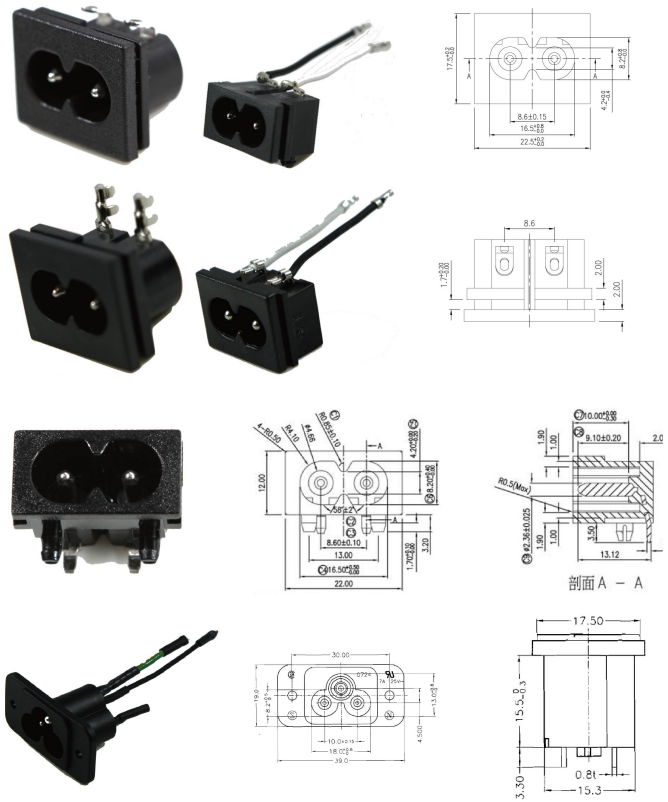

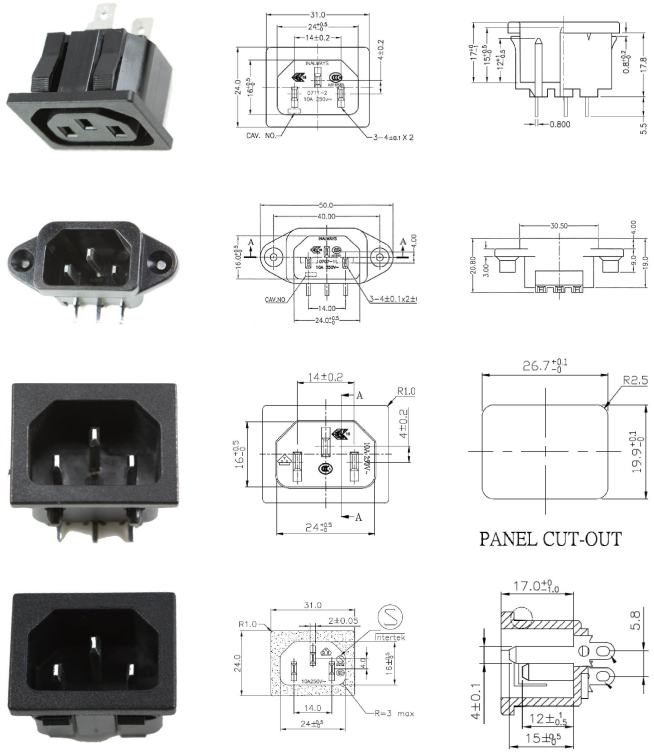

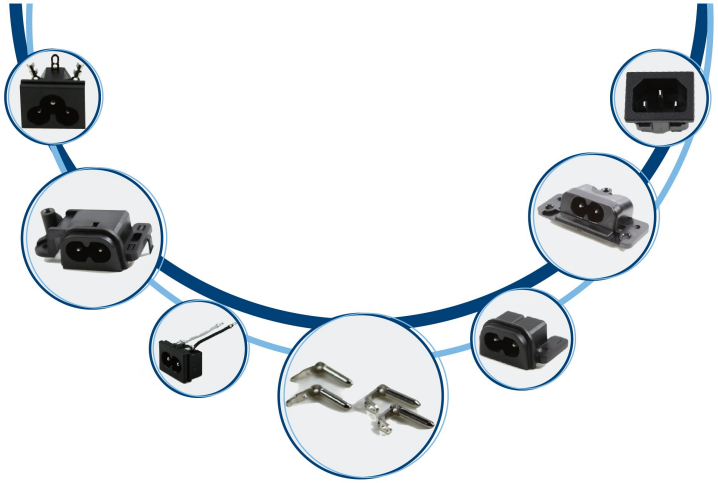

RJ45, RJ11 Modular Jack, DVI, D-SUB, HDMI, USB, ESATA,NB Internal Antennas, Router External Antennas, RF Connectors, RF Cable Assembly -

AC Power Socket

▶ **創新專利開發 “一體成型端子”**

無銲接不良風險．提供更好更穩定的產品品質

▶ **Revolutionary Innovation on AC Power Inlet**

One-piece terminal design

Less chance to damage plastic housing by riveting with pins in place

More stable and consistent quality and performance

▶ **AC 電源導入に革命的イノベーション**

□ 1ピース タイプ の端子設計

□ ピン とリベットで プラス

チックハウジングを傷つけのリスクはありません。

□ リベット タイプ でより安定した一貫性のある品質とパフォーマンス較低的電流阻抗降低20%（2.4 mΩ v.s. 3.0 mΩ）

▶ **較低的產品過熱風險符合RoHS的銅合金C2700**

(Pb < 500 ppm v.s.> 18000 ppm)

20% lower resistance, (2.4 mΩ, compared to riveting type 3.0 mΩ)

Low Pb content RoHS terminal material providing lower risk of over-heating(Pb < 500 ppm v.s.> 18000 ppm)

リベット タイプ でより 20% 低い抵抗, (2.4mΩ, 對3.0 mΩ)

低 pb コンテンツ RoHS 端子材料により、過加熱の リスク を低減

(pb < 500 ppm 對 > 18000 ppm)

One-piece terminal design

Patent No:US8,771,025B2

China:CN203300850

Taiwan:M456013

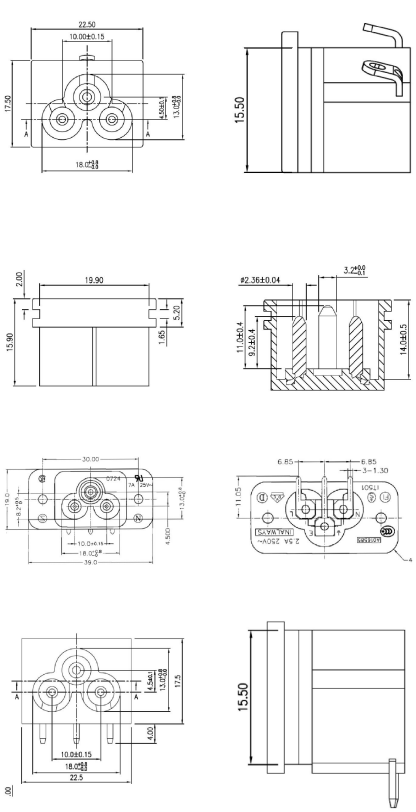

WWW.LITECONN.COM